FICHE TECHNIQUE

Canaux de comptage

ECHELLES LIMNIMETRIQUES

Lecture de niveau

- SIMPLE
- ROBUSTE
- RESISTANCE A LA CORROSION

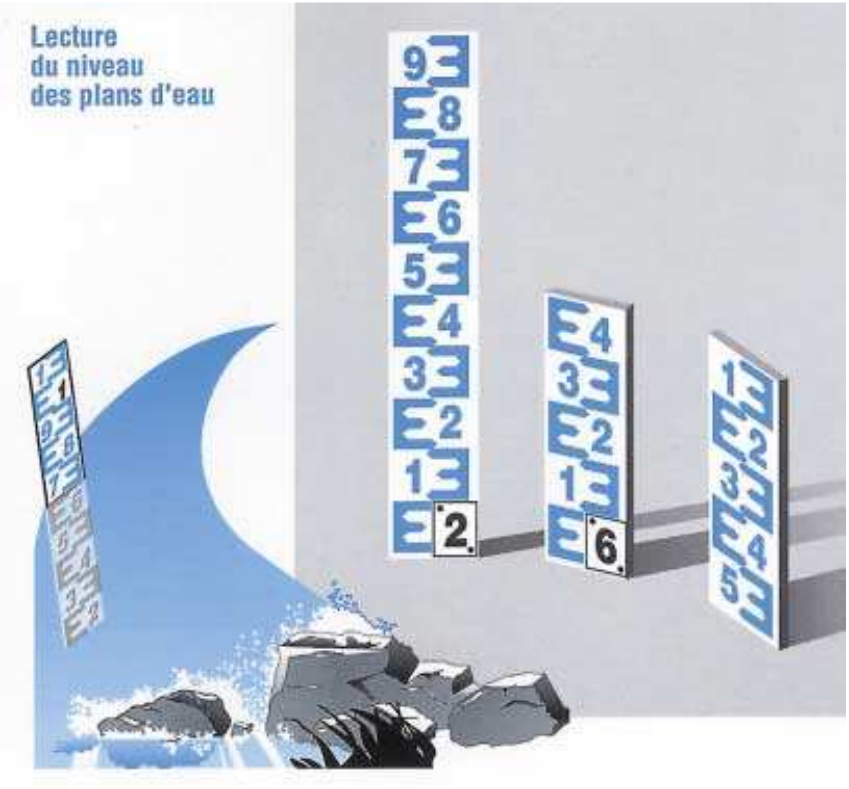

PONSEL Mesure -Groupe AQUALABO
35 Rue Michel MARION-56850 CAUDAN
Tél. :+33 (0)2.97.89.25.30 - Fax : +33 (0)2.97.76.55.72
Email : ponsel@ponsel.fr ; www.ponsel.fr

Caractéristiques techniques	
longueur	• 0,5 m
largeur	• 15 cm
Poids	• 0,8 kg
Epaisseur:	• 2 mm

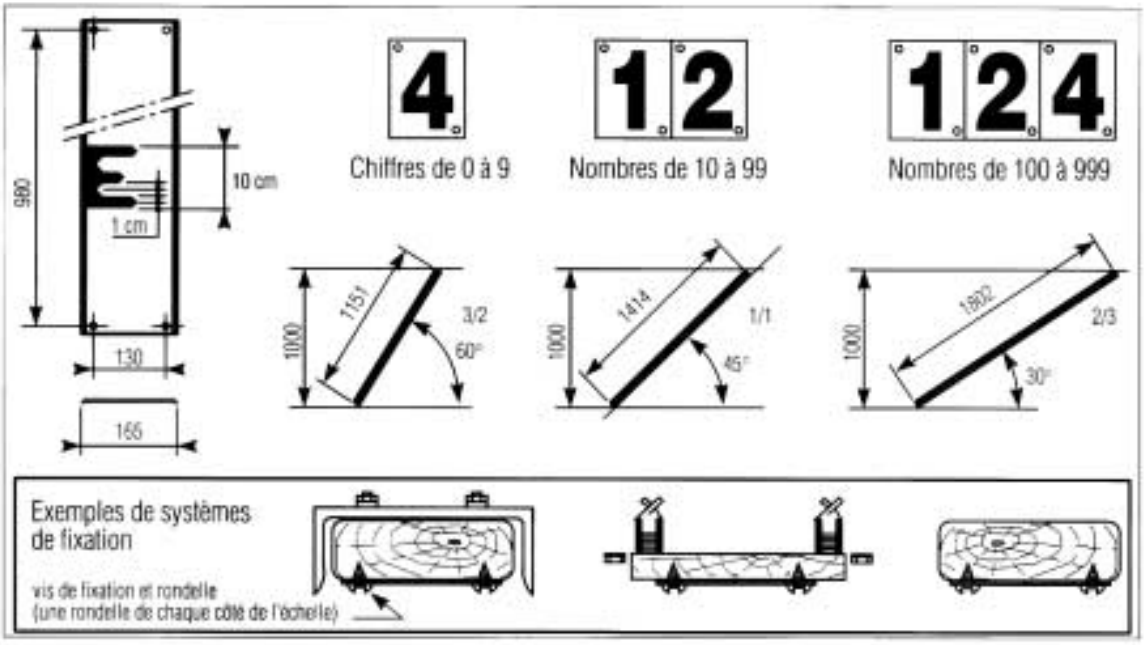

Chaque division fait 2 cm de hauteur et comporte une « pointe » pour lecture du cm.
Hauteur du chiffre : 7 cm
Plaquettes chiffrées : poids : 75g

PONSEL Mesure -Groupe AQUALABO
35 Rue Michel MARION-56850 CAUDAN
Tél. :+33 (0)2.97.89.25.30 - Fax : +33 (0)2.97.76.55.72
Email : ponsel@ponsel.fr ; www.ponsel.fr